Datenblatt

→ RRJABT

30.10.2024

Technische Daten

Außenbezeichnungsträger

Baureihe	Zubehör RONTRON-R-JUWEL
Rubrik	Zubehör Betätiger

→ Allgemeine Daten

Farbe Gehäuse	Transparent
Material	PA66

Technische Skizzen

→ Massskizze

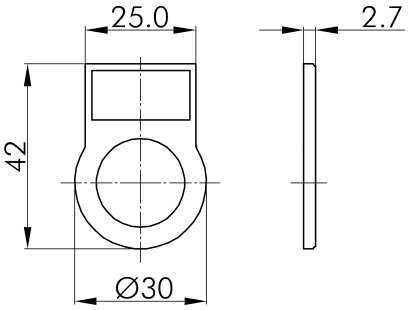

Georg Schlegel GmbH
Kapellenweg 4
88525 Dürmentingen / Germany

+49 (0) 7371 / 502-0
info@schlegel.biz
www.schlegel.biz